Ｒ２阿土　大林津乃峰線（清水橋）　阿南・宝田　舗装工事

大林津乃峰線（清水橋）

阿南市宝田町平岡

実施設計図面

徳島県南部総合県民局　県土整備部＜阿南＞

道路・公園担当

清水橋補修一般図 S=1:100

側 面 図
清水橋

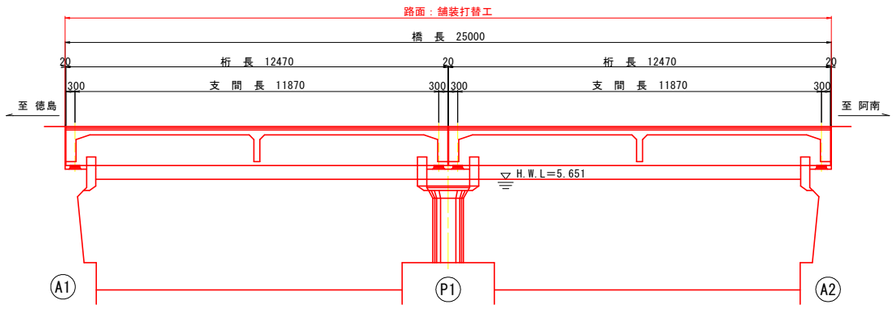

断 面 図 S=1:50

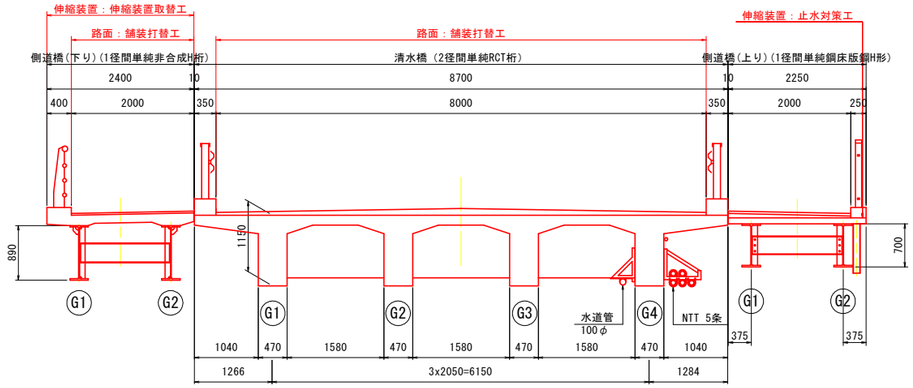

側 面 図
側道橋(上り)

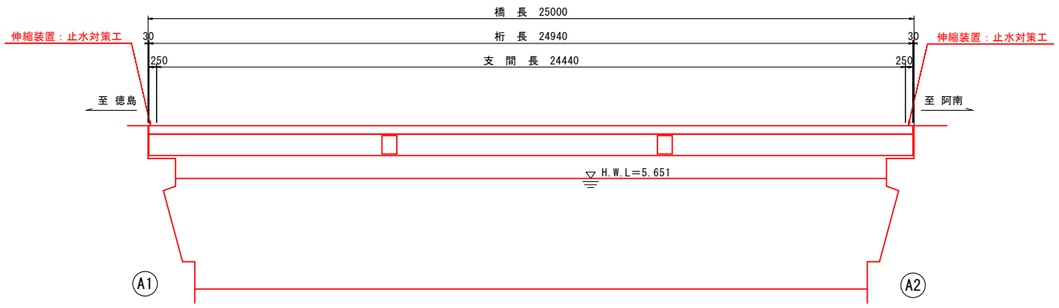

側 面 図
側道橋(下り)

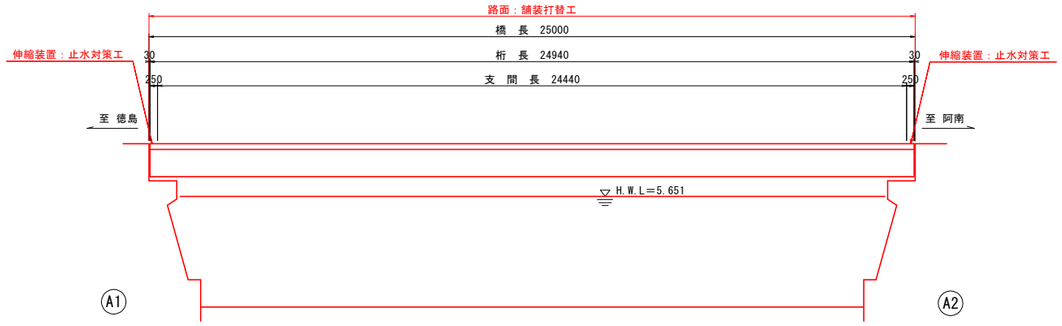

平 面 図

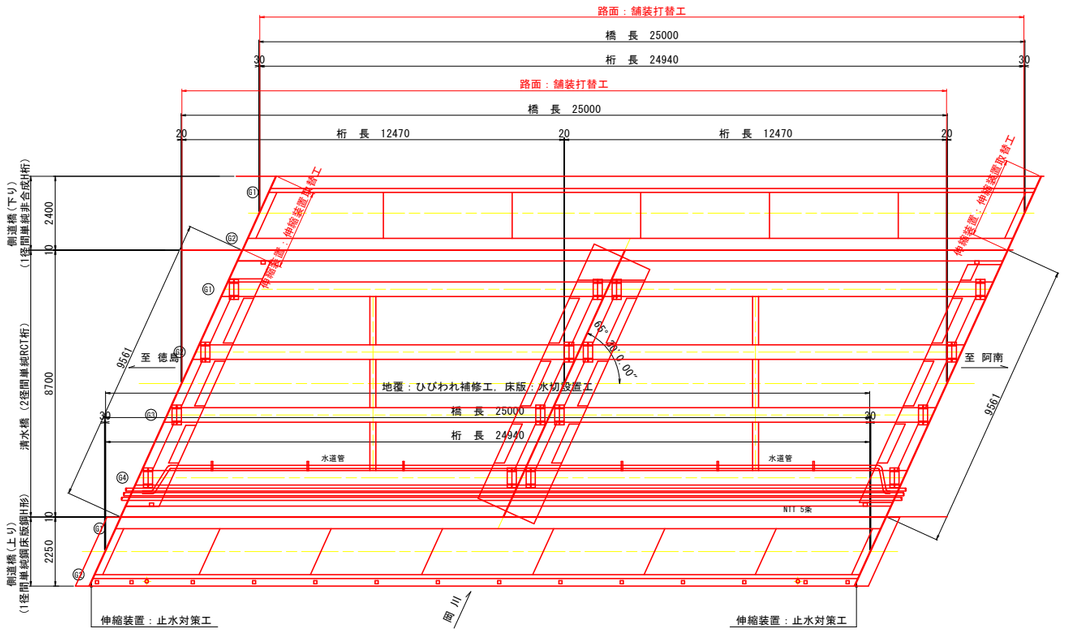

補修項目

対象箇所	対象部位	補 修 工 法
清水橋	路 面	舗装打替工
	主 桁	ひびわれ補修工
		断面修復工
	床 版	ひびわれ補修工
		断面修復工
		水切り再設置工
	地 覆	ひびわれ補修工
	橋台・橋脚	ひびわれ補修工
		断面修復工
側道橋(上り)	地 覆	ひびわれ補修工
	橋 台	ひびわれ補修工
		排水処理工
	伸縮装置	止水対策工
	排水装置	排水装置取替工
側道橋(下り)	路 面	舗装打替工
	床 版	ひびわれ補修工
		水切設置工
	橋 台	ひびわれ補修工
		排水処理工
	伸縮装置	伸縮装置取替工

実施設計図面

工事名	R２阿土 大林津乃峰線（清水橋） 阿南・宝田 舗装工事		
路線名等	大林津乃峰線（清水橋）		
工事箇所	阿南市宝田町平岡		
図面名	清水橋補修一般図		
縮尺	1:60	図面番号	1 / 4
会社名			
事業者名	徳島県南部総合県民局(阿南)		

補修詳細図（その1） S=1:60

〈橋面工〉

平 面 図

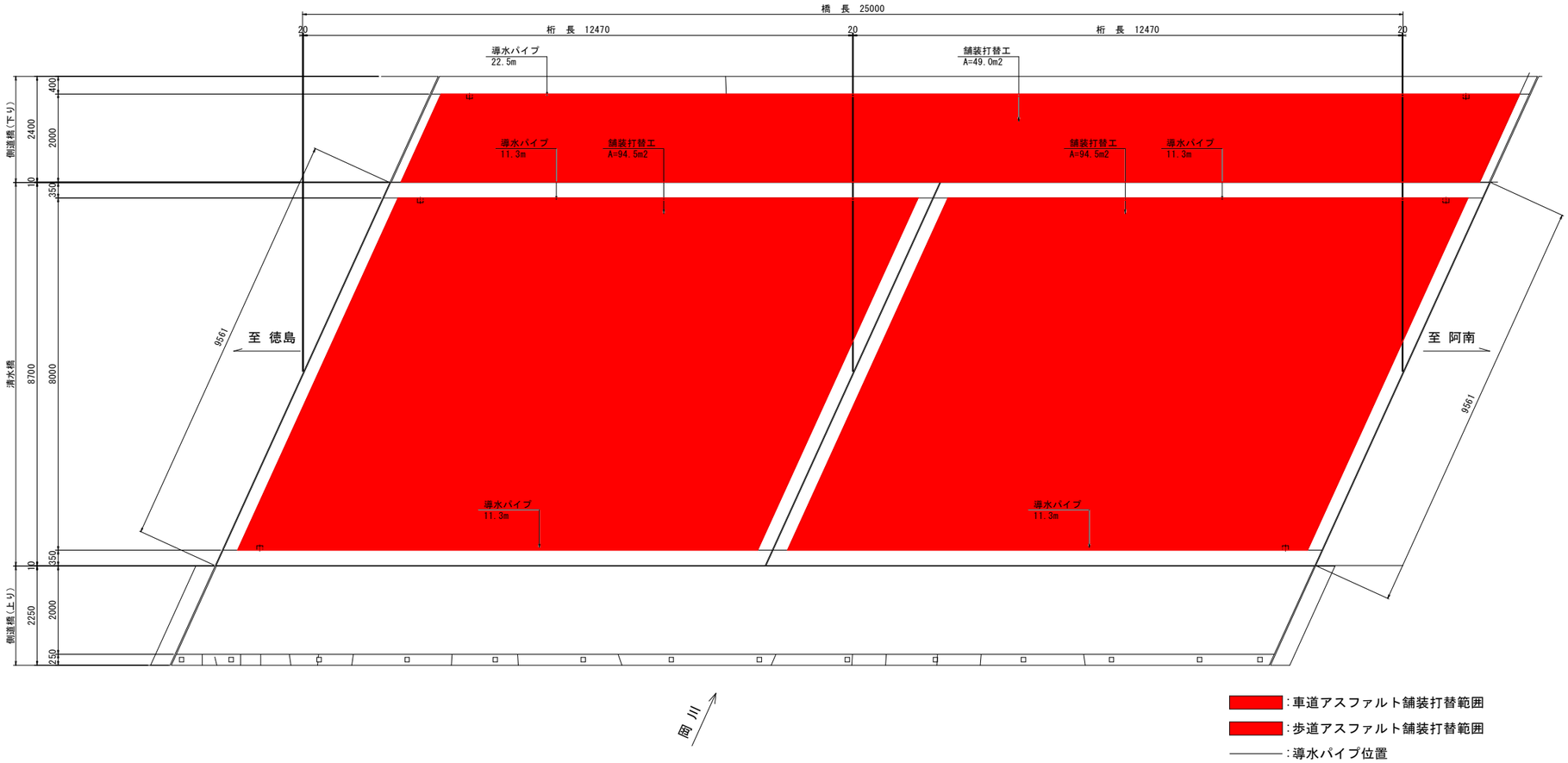

断 面 図

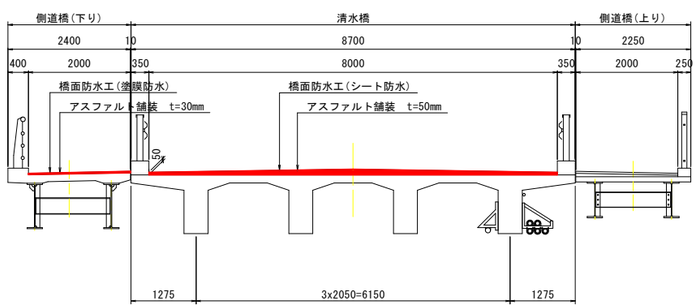

橋面防水詳細図

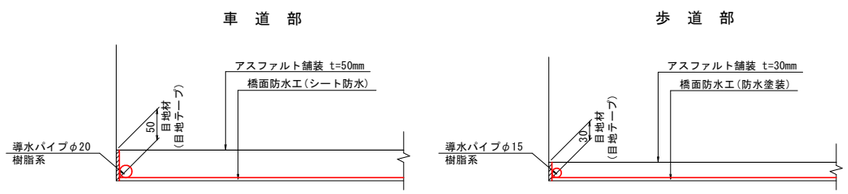

注 記

1. 施工にあたっては現場の調査計測を行い、寸法については必要に応じて変更のこと。
2. 使用材料については、発注者と協議の上決定すること。

実施設計図面

工事名	Ｒ２阿土　大林津乃峰線（清水橋） 阿南・宝田　舗装工事		
路線名等	大林津乃峰線（清水橋）		
工事箇所	阿南市宝田町平岡		
図面名	補修詳細図（その1）		
縮尺	1:60	図面番号	2 / 4
会社名			
事業者名	徳島県南部総合県民局（阿南）		

補修詳細図（その2） S=1:100

平面図

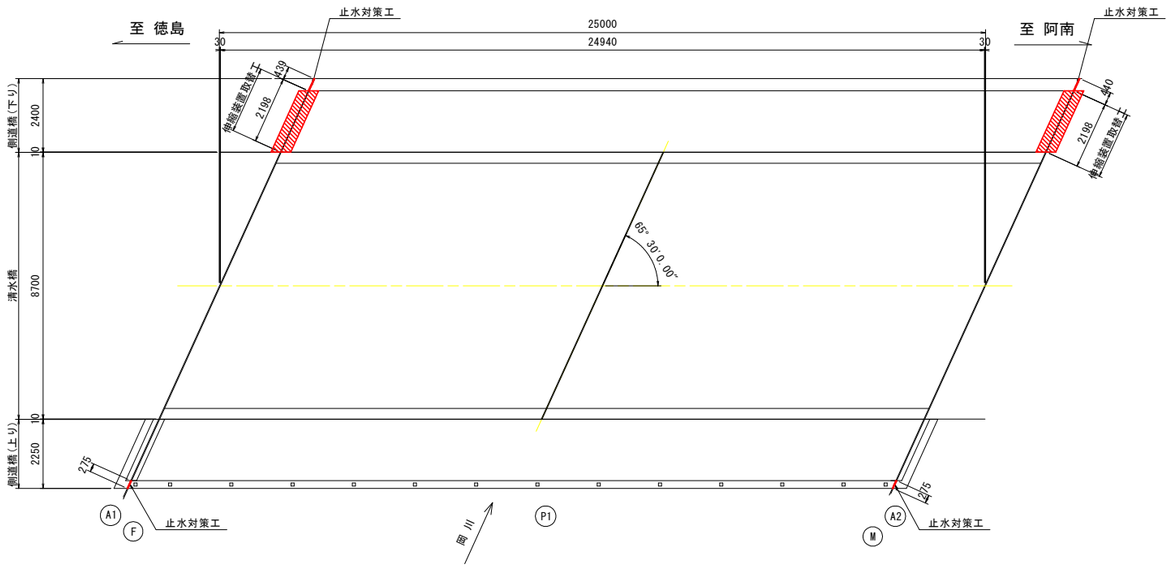

断面図 S=1:50

側道橋（下り）

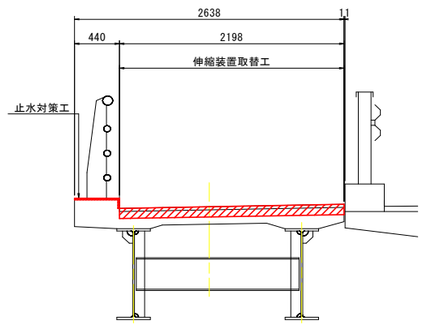

断面図 S=1:50

側道橋（上り）

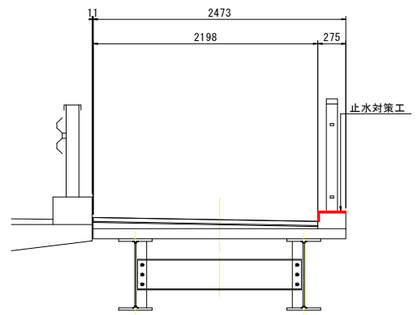

伸縮装置断面図 S=1:5

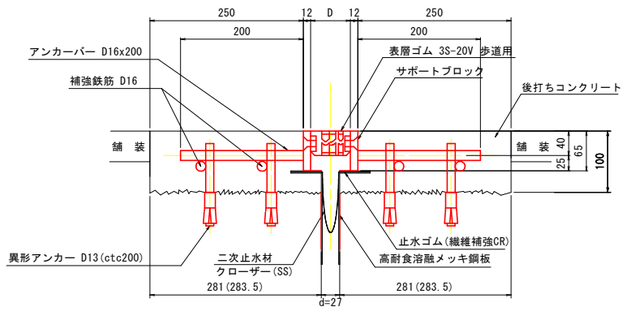

※（ ）内寸法は，A2橋台の値を示す。

止水対策工詳細図 S=1:10

側道橋（上り）

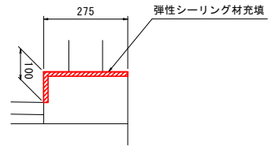

シール材充填図

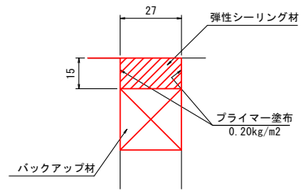

止水対策工詳細図 S=1:10

側道橋（下り）

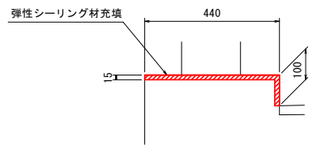

伸縮装置平面図 S=1:10

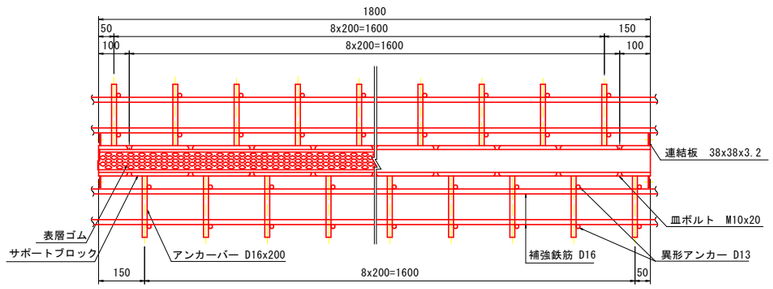

伸縮装置取替数量（同等品）

数 量 表							
番号	名称	規格・材質	単位	A1	A2	合計	備 考
1	車道用伸縮装置	3S-20V(歩道用)	m	2.198	-	2.2	伸縮量：20mm 適用最大床版遊間：75mm
		3S-30V(歩道用)	m	-	2.198	2.2	伸縮量：30mm 適用最大床版遊間：85mm
2	後打ちコンクリート	超速硬コンクリート(σ3h=24N/mm2)	m3	0.1	0.1	0.2	0.250 x 0.10 x 2 x L
3	補強鉄筋	D16 SD345	kg	14	14	28	L x 4 x 1.56kg/m
4	異形アンカー	D13	本	44	44	88	(L/0.2)=n nx4
5	シーリング材(上流側)	シリコーン系	リットル	0.15	0.15	0.30	(0.275+0.1)x0.027x0.015x1000
6	シーリング材(下流側)	シリコーン系	リットル	0.22	0.22	0.44	(0.44+0.1)x0.027x0.015x1000

注記
1. 設置延長等の寸法は現地計測のうえ、決定すること。
2. 設置遊間Dは想定される設置気温を考慮して決定すること。

実施設計図面

工事名	R２阿土 大林津乃峰線（清水橋） 阿南・宝田 舗装工事		
路線名等	大林津乃峰線（清水橋）		
工事箇所	阿南市宝田町平岡		
図面名	補修詳細図(その2)		
縮尺	図 示	図面番号	3 / 4
会社名			
事業者名	徳島県南部総合県民局(阿南)		

補修詳細図（その3） S=1:30

排水装置（二次止水材） 割付図

側道橋（下り）

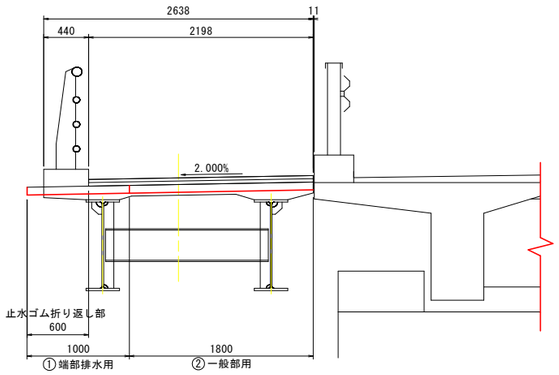

排水装置加工図 S=1:15

① 端部排水用

1000x2

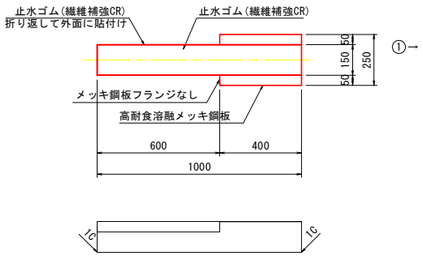

② 一般部用

1800x2

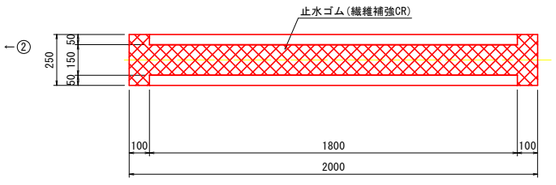

排水装置詳細図 S=1:5

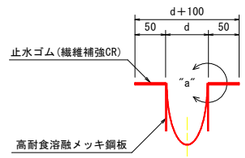

"a"部詳細図 S=1:1

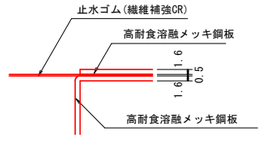

数量表 （排水装置）

名　　称	規　　格	単位	A1	A2	合計
クローザーSS	高耐食メッキ鋼板（繊維補強CR）一般用	セット	1	1	2
		m	1.80	1.80	3.60
	高耐食メッキ鋼板（繊維補強CR）端部排水用	セット	1	1	2
		m	1.00	1.00	2.00
SR（接着剤）	ポリブタジエン系 0.150×0.100×0.003×1130 (kg/m3)	継手数	1	1	2
		kg	0.05	0.05	0.10

注記
1. ゴムシートは、クロロプレンゴムと同等以上の材質とする。
2. 排水装置の寸法・割付は現地検測のうえ、決定すること。
3. 排水装置のゴム重ね部はゴム用接着材で塗布して重ね合わせること。

実施設計図面

工事名	R２阿土　大林津乃峰線（清水橋） 阿南・宝田　舗装工事		
路線名等	大林津乃峰線（清水橋）		
工事箇所	阿南市宝田町平岡		
図面名	補修詳細図（その3）		
縮尺	図 示	図面番号	4 / 4
会社名			
事業者名	徳島県南部総合県民局（阿南）		